エクステリア

カーポートサイドパネル

W4212 × H1824 mm

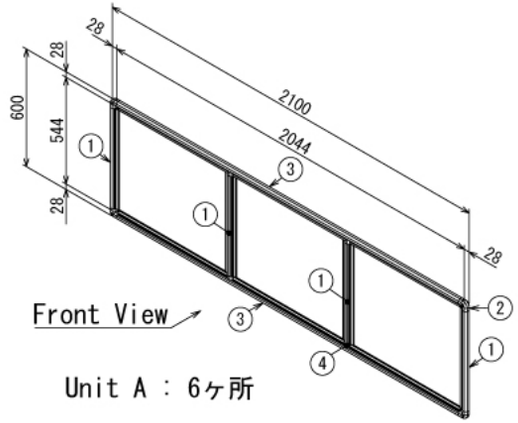

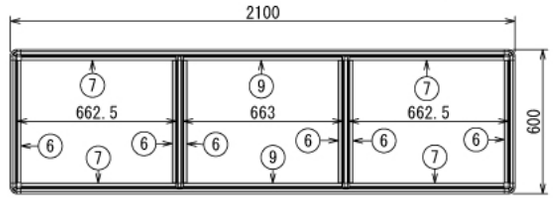

Front View Unit A : 6ヶ所

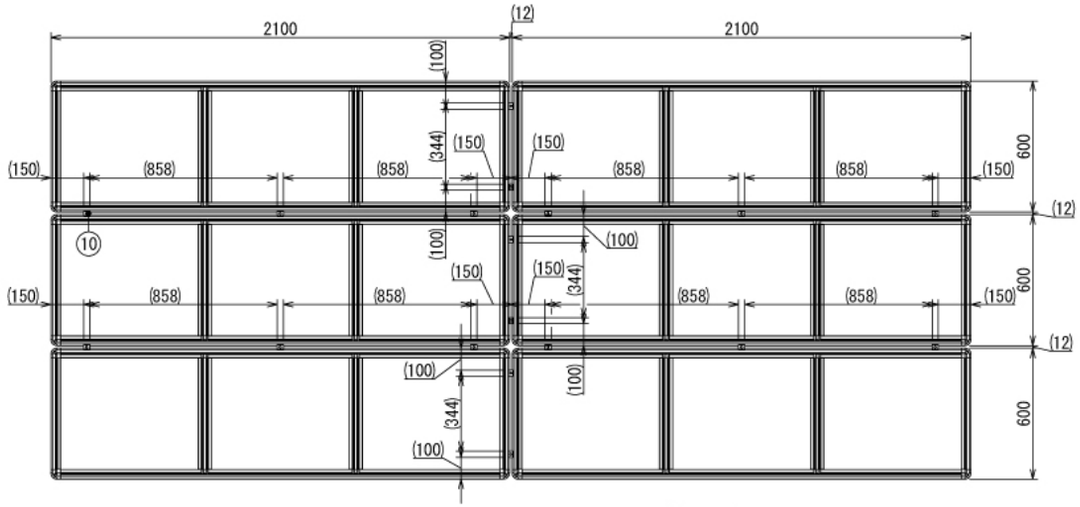

Front View Show All Unit A(1:22)

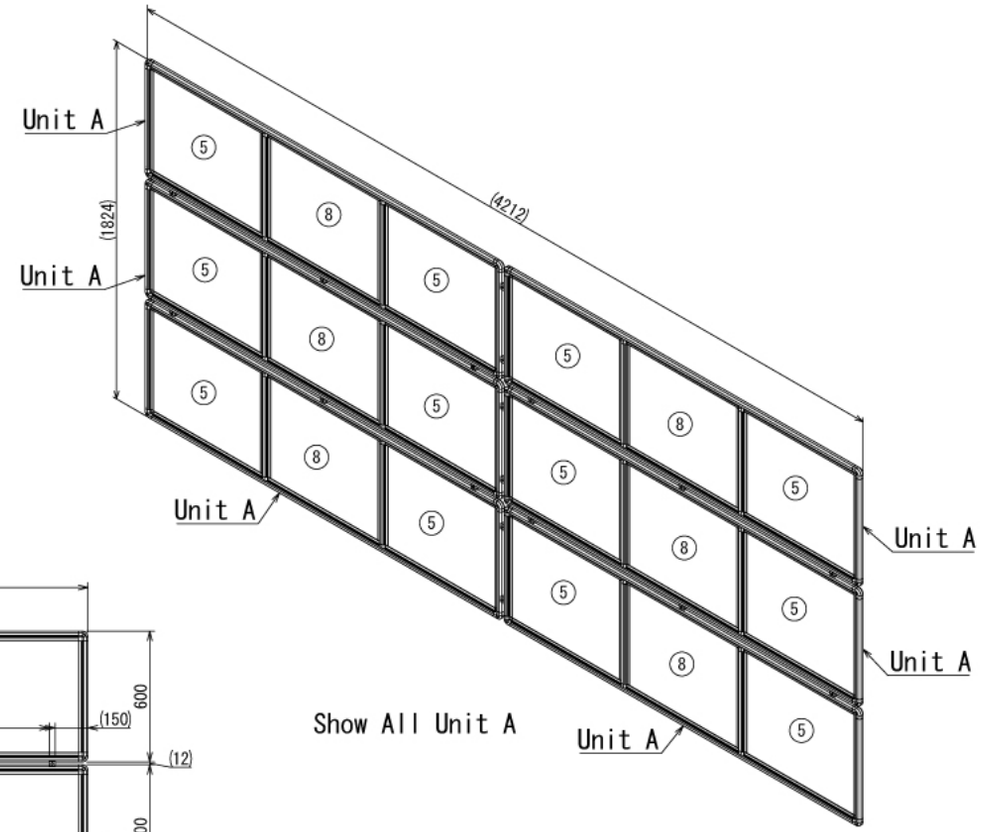

Show All Unit A

SUS Corporation