ホビー

水耕栽培用棚

W1933 × D350 × H1800 mm

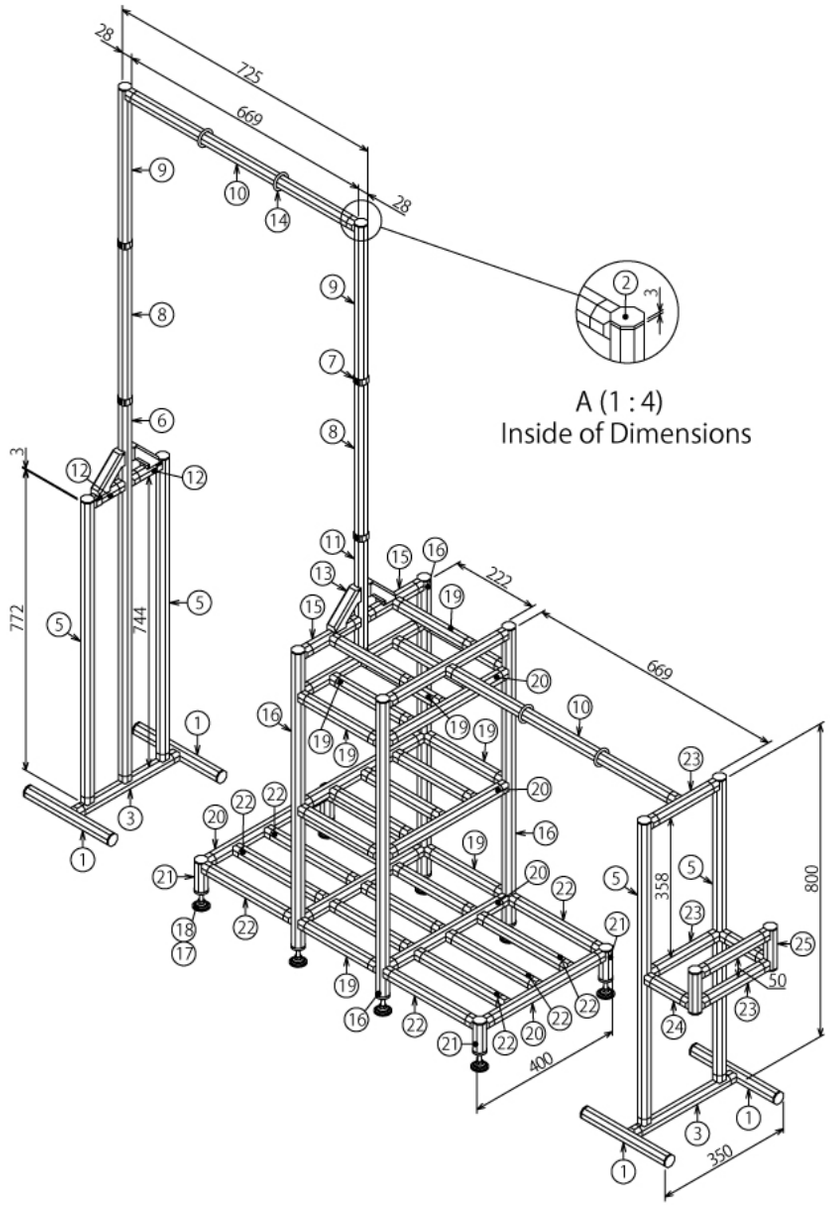

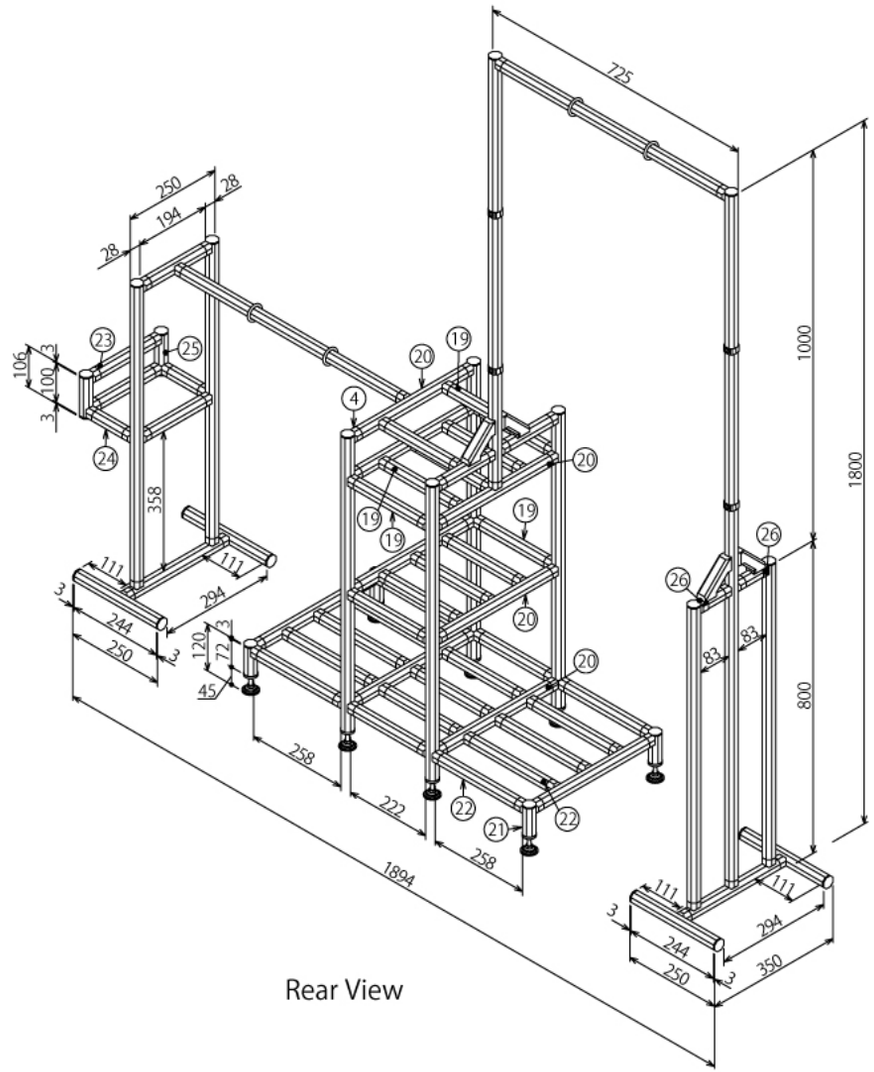

SUS Corporation

ホビー

水耕栽培用棚

W1933 × D350 × H1800 mm

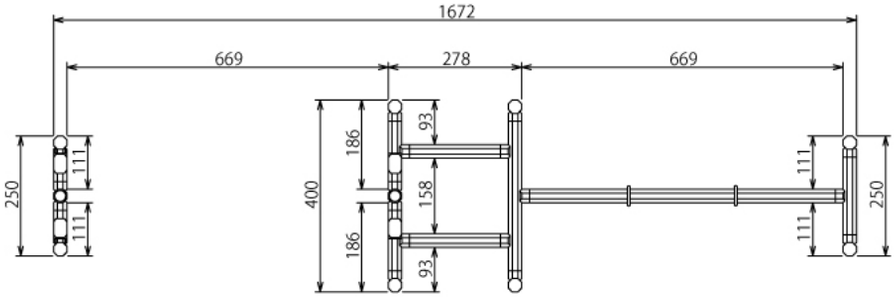

B-B (1 : 10)

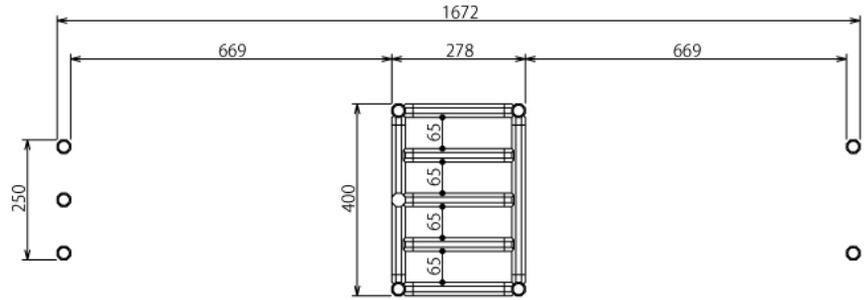

C-C (1 : 10)

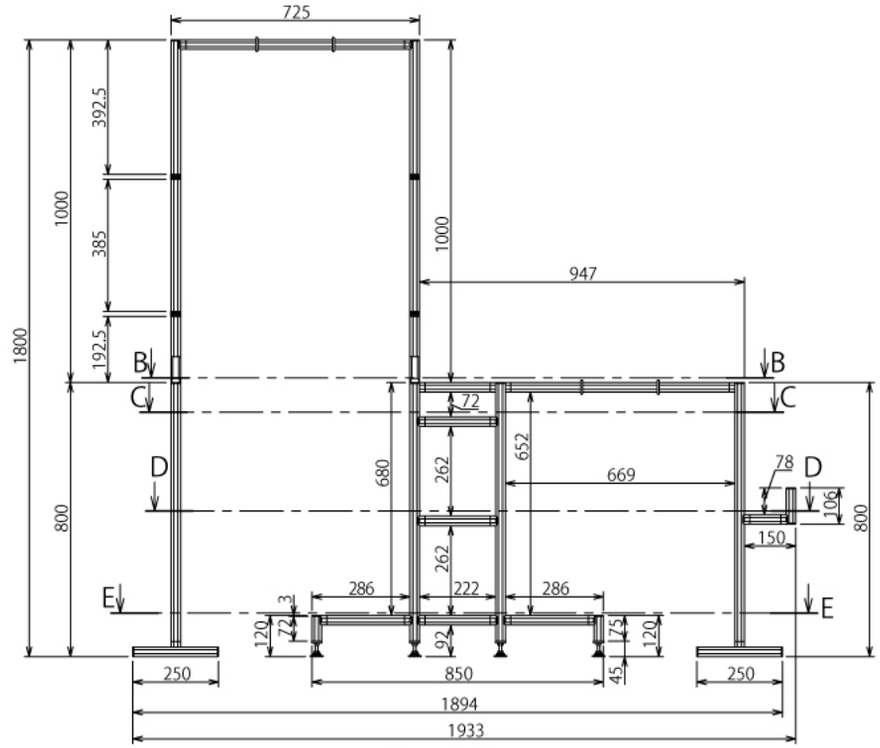

Front View

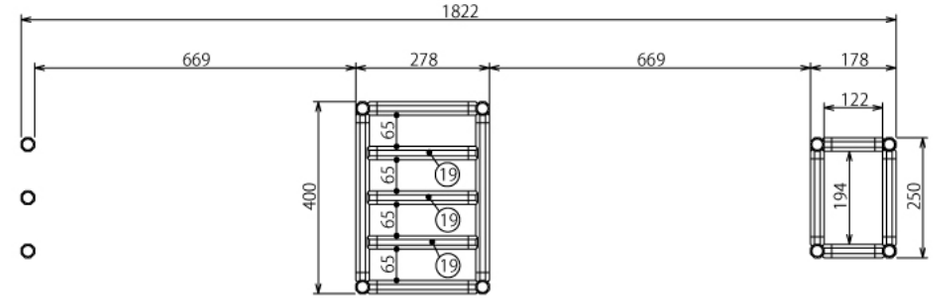

D-D (1 : 10)

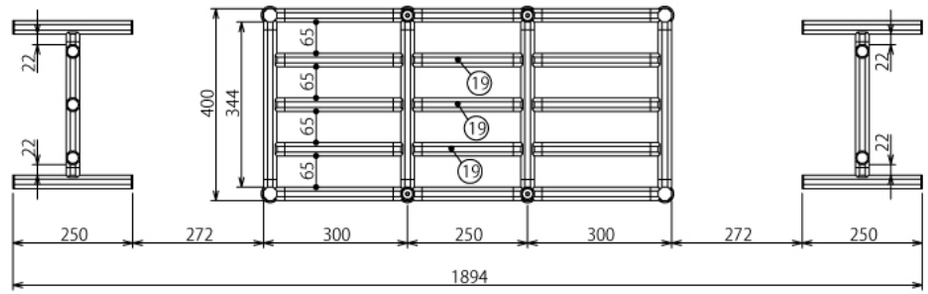

E-E (1 : 10)

SUS Corporation