ペット

水槽用ライトスタンド

W1400 × D588 × H700 mm

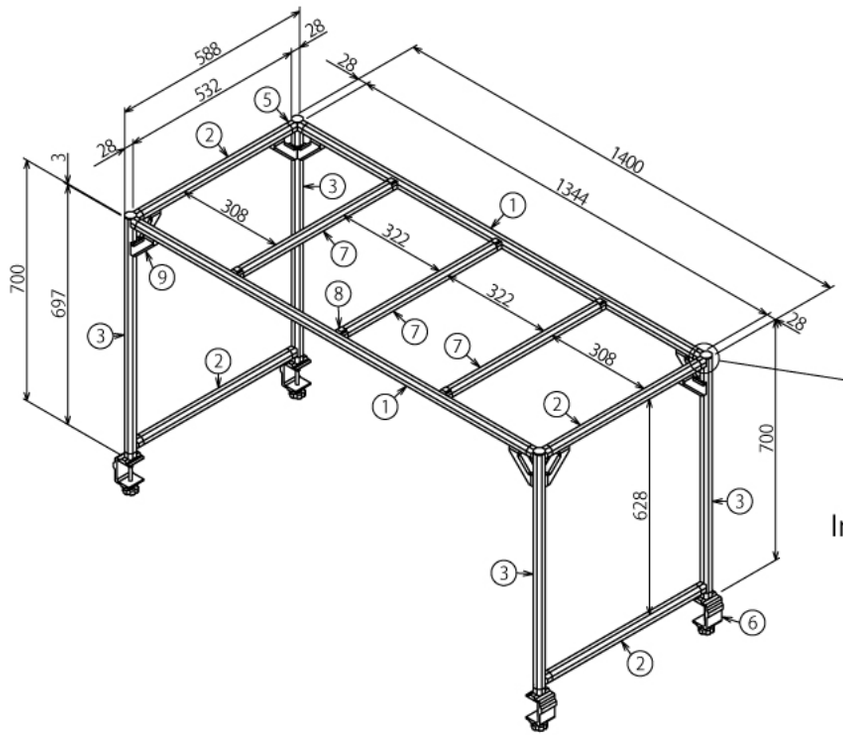

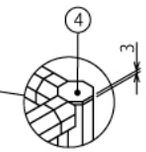

A (1 : 4)
Inside of Dimensions

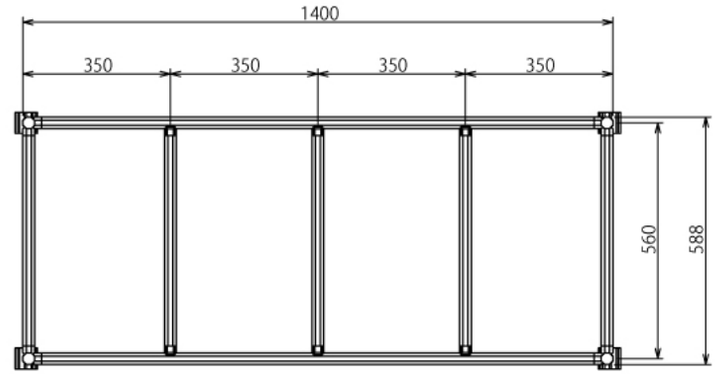

Top View

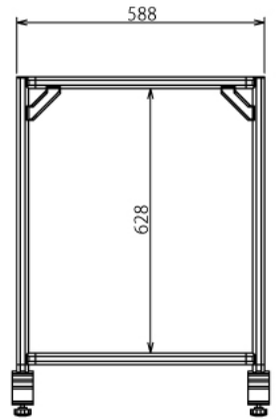

Left View

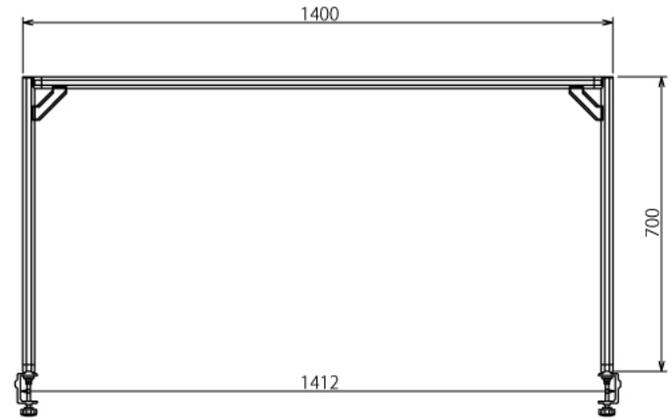

Front View

SUS Corporation