自動車

車中泊ベッド

W1700 × D1312 × H400 mm

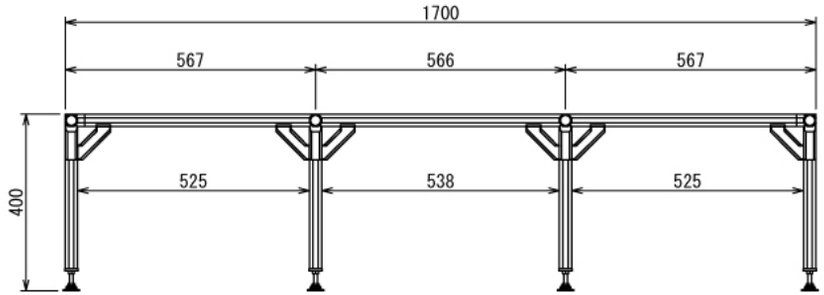

B-B ： 3ヶ所

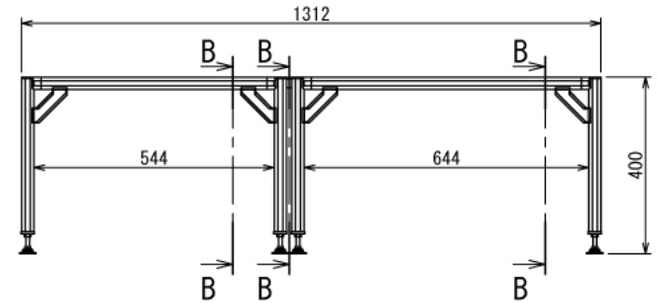

Back View

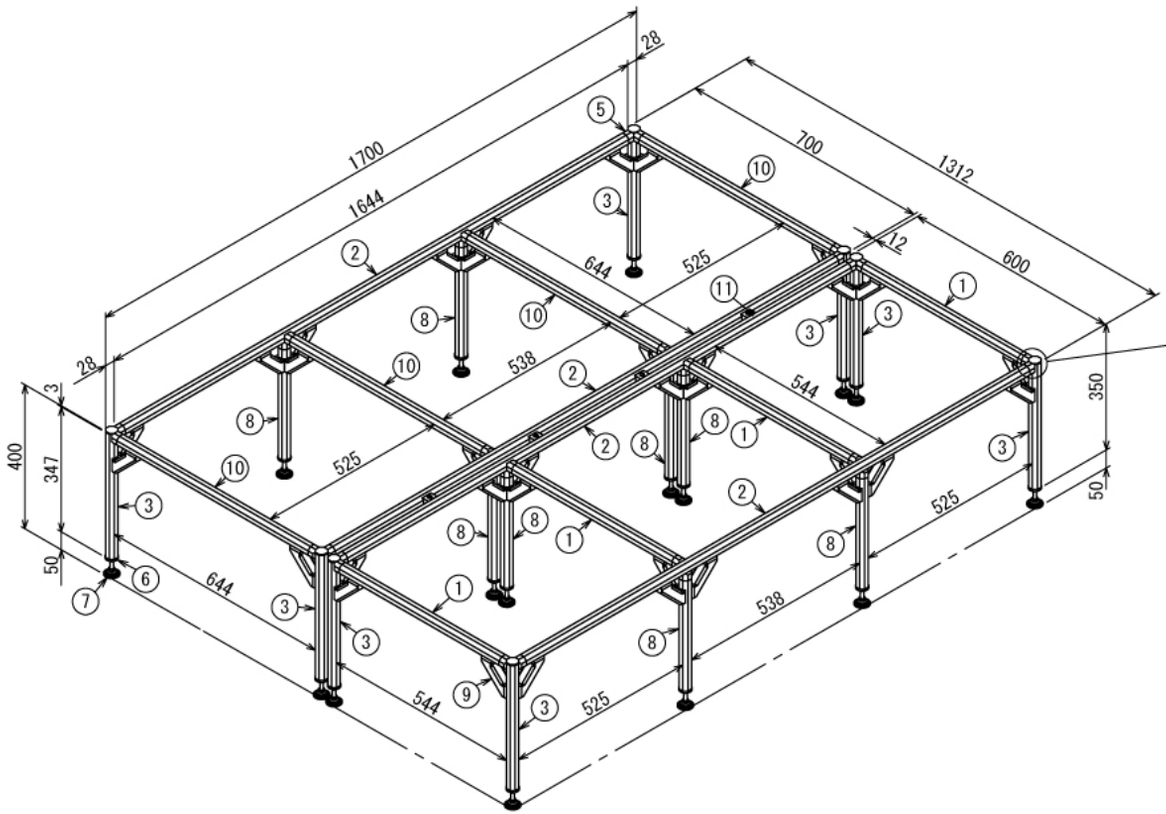

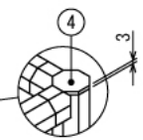

A (1 ： 4)
Inside of Dimensions

SUS Corporation