インテリア

トイレットペーパーストッカー

W221 × D221 × H758.5 mm

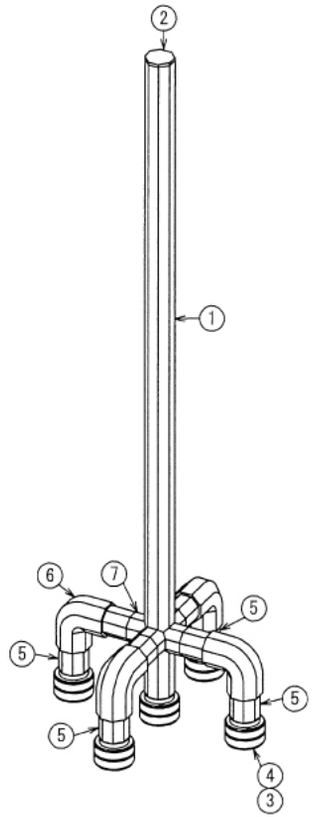

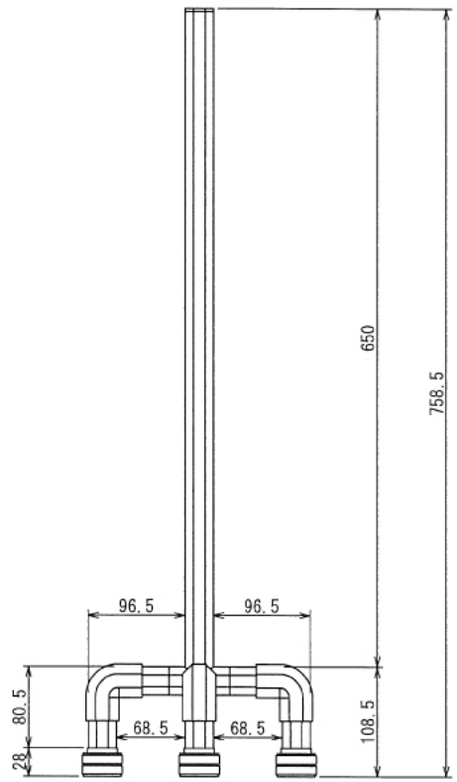

Front View

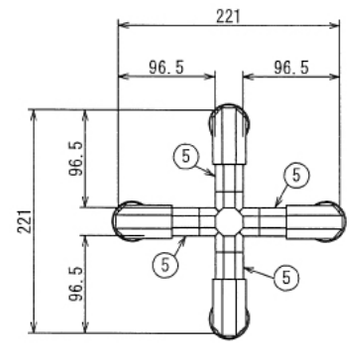

Top View

SUS Corporation